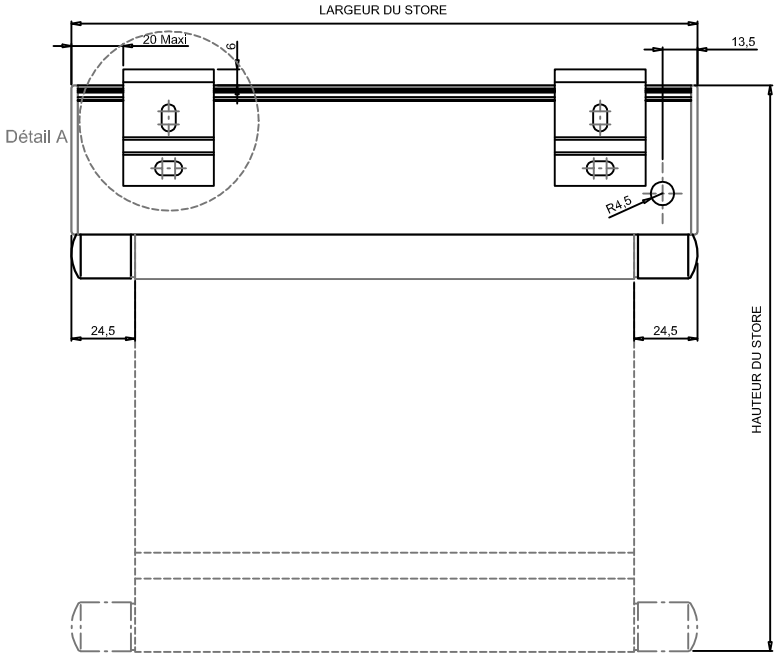


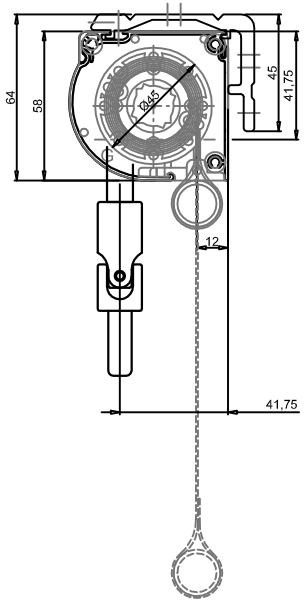


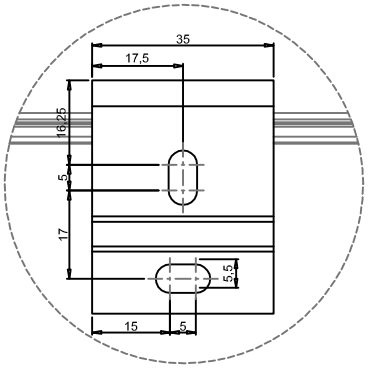


Détail A Ech.1:1

| Désignation | Croquis | Replis | Coupe toile* | Coupe barre* |
|---|---|---|---|---|
| Barre de charge en acier galvanisé D18 | Ø18 | 76 mm | - 49 mm | - 49 mm |
| Barre de charge 8 x 33 en aluminium | 33 / 8 | 99 mm | - 49 mm | - 49 mm |

*Toutes les déductions se font sur la largeur hors tout du store

Référence cotation
Point d'appui
Plan d'appui référence
Centre de gravité

- Valeurs des rayons non cotés # = R 0.50

Origine de contrôle

SURFACE PRINCIPALE

| Indice | Modification | Intervenant | Date | Validé par |
|---|---|---|---|---|
| | | | | |
| | | | | |

filtersun

Dessiné par: LG
Dessiné le: 03/06/15
Validé par: LG

Référence Produit: **PBI 058 R GSC TRSD U**

Désignation: ProBox 58 Guidage sans coulisse sortie direct sous caisson, Fixation Universel : - 90° bas et à 45°

Tolérance générale d'extrusion sauf indication contraire ±0.2

Echelle: 1/2
Format: A4
Quantité: -

Ce plan est la propriété de la société GEPLAST et ne peut être copié,reproduit ou communiqué sans autorisation