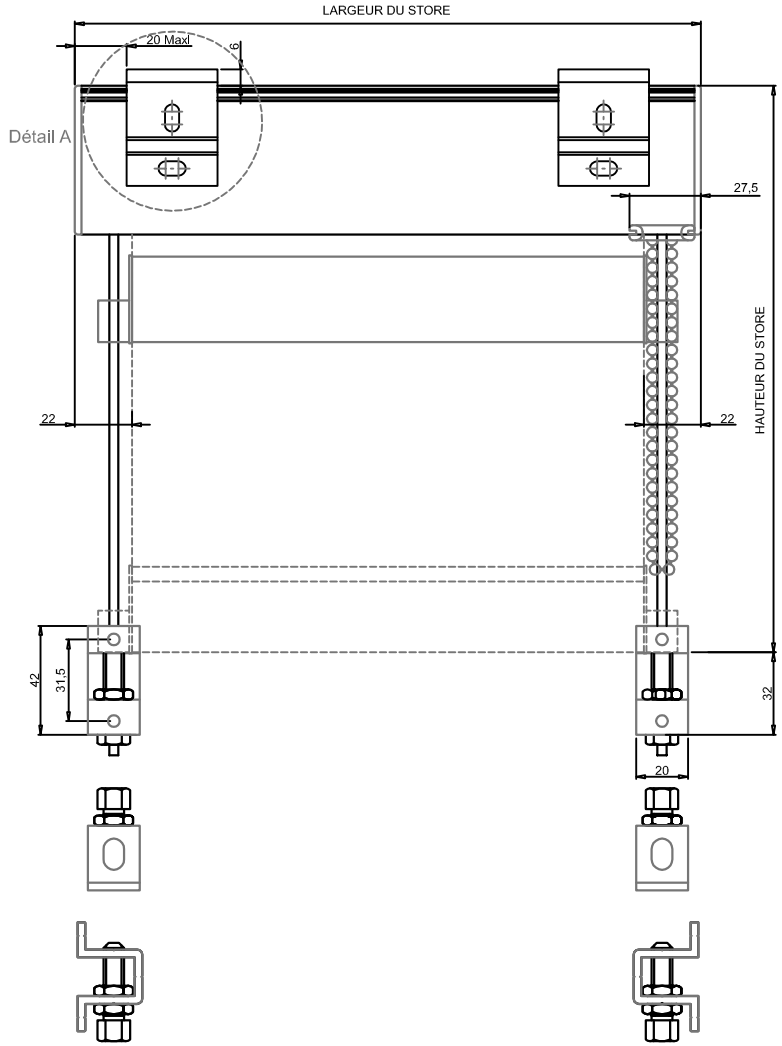

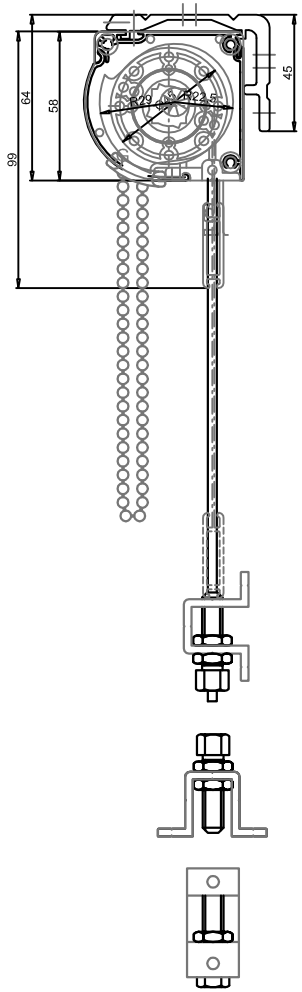

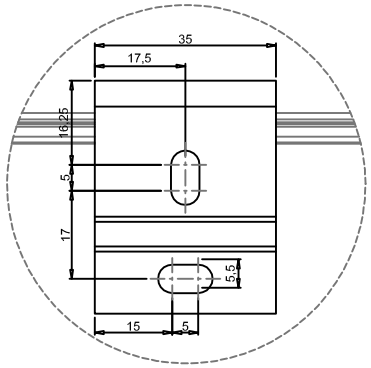

Détail A Ech.1:1

Désignation	Croquis	Replis	Coupe toile*	Coupe barre*
Barre de charge en acier galvanisé D13	Ø13	71 mm	- 44 mm	- 44 mm
Barre de charge 8 x 33 en aluminium	33 / 8	99 mm	- 44 mm	- 44 mm

*Toutes les déductions se font sur la largeur hors tout du store

Référence cotation
Point d'appui
Plan d'appui référence
Centre de gravité

- Valeurs des rayons non cotés # = R 0.50

Origine de contrôle

SURFACE PRINCIPALE

Indice	Modification	Intervenant	Date	Validé par

filtersun

Tolérance générale d'extrusion sauf indication contraire ±0,2

Ce plan est la propriété de la société GEPLAST et ne peut être copié,reproduit ou communiqué sans autorisation

Dessiné par: LG
Dessiné le: 03/06/15
Validé par: LG
Echelle: 1/2
Format: A4
Quantité: -

Référence Produit: **PBI 058 R GCA CHSE U**

Désignation: ProBox 58 Guidage câble sortie chainette de série, Fixation Universel :
- 90° bas et à 45°